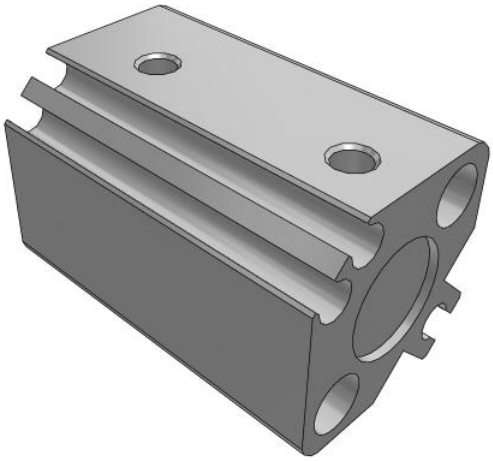

C(D)Q2, cilindro compatto, doppio effetto, stelo semplice con scanalatura di montaggio sensori

CDQ2B12-15DZ

Scheda tecnica

A seguito di una revisione della serie di cilindri compatti CQ2, i nostri ingegneri di R&S hanno riprogettato completamente l'intera gamma di cilindri offrendo maggiori prestazioni e opzioni. La principale differenza tra la nuova gamma CQ2 e il modello precedente è il corpo completamente riprogettato in grado di offrire migliori possibilità di montaggio del sensore oltre ad una drastica riduzione del peso del cilindro del 5-13% a seconda del modello. Ora, tutti i cilindri CQ2 da Ø 32 a 200 mm sono progettati con le scanalature che permettono l'alloggiamento dei sensori tramite scorrimento su tutti e quattro i lati del cilindro senza il bisogno di supporti. E, per i diametri più piccoli tra Ø 12 e 25 mm, le scanalature di scorrimento sono state integrate al'interno del nuovo corpo per alloggiare i sensori senza supporto su due lati. Progettati per l'uso con i nostri sensori allo stato solido con led bicolore e facili da impostare, la scanalatura integrata per sensori assicura la protezione totale da potenziali danni accidentali e una maggiore sicurezza durante le procedure di installazione e manutenzione.

Le specifiche possono essere soggette a modifiche senza preavviso o obblighi da parte del produttore.

SMC Italia S.p.A. Via delle Donne Lavoratrici 039 9069.1 039 9069361 www.smcitalia.it mailbox@smcitalia.it

Anello magnetico	D (anello magnetico incorporato)
Montaggio	B (foro passante [standard])
Tipo	Standard
Diametro	Ø12 mm
Filettatura	Rc
Paraolio	Senza lubrificazione costante
Corsa	15
Opzione corpo	Standard [filettatura femmina estremità stelo]
Scanalatura di montaggio sensori	Z [Scanalatura di montaggio sensori]
Vite di montaggio	Nessuno
Supporto estremità stelo	Nessuno
Sensore magnetico	No sensore
Cavo o connettore precablato	0.5 m o nessuno in mancanza di sensore magnetico
Numero	2 pz.
Opzioni estremità stelo	Nessuno
Resistenza alla temperatura	Nessuno
Bassa velocità	Nessuno
In acciaio inox	Nessuno
Guarnizione di tenuta in gomma fl uorurata	Nessuno
Fluido di pressione	Aria
Conforme alla Direttiva Europea RoHS	Non conforme
Numero di connessioni pneumatiche	2 pz.
Azionamento	Doppio effetto
Geometria dello stelo pistone	Passante singola
Peso	0.055 Kg

Dimensioni

Le specifiche possono essere soggette a modifiche senza preavviso o obblighi da parte del produttore.

SMC Italia S.p.A. Via delle Donne Lavoratrici 039 9069.1 039 9069361 www.smcitalia.it mailbox@smcitalia.it

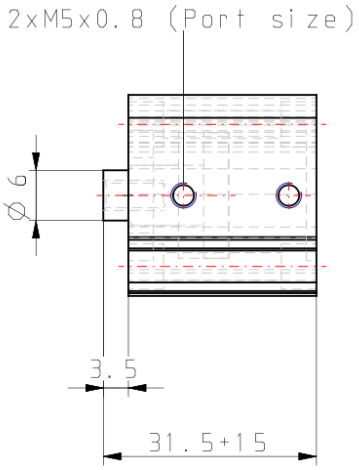

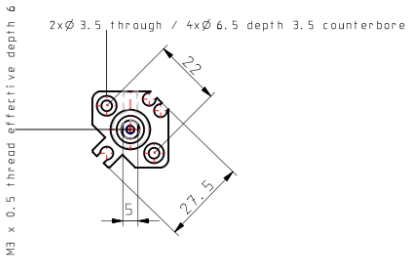

Le specifiche possono essere soggette a modifiche senza preavviso o obblighi da parte del produttore.

SMC Italia S.p.A. Via delle Donne Lavoratrici 039 9069.1 039 9069361 www.smcitalia.it mailbox@smcitalia.it

Informazioni aggiuntive

Catalogo CQ2-Z-B_IT.pdf

Le specifiche possono essere soggette a modifiche senza preavviso o obblighi da parte del produttore.

SMC Italia S.p.A. Via delle Donne Lavoratrici 039 9069.1 039 9069361 www.smcitalia.it mailbox@smcitalia.it